Kupní smlouva nového vozidla č. 1428/17

1. AUTO FUTURE, s.r.o.

Sídlo:	Antala Staška 1966, 370 07 České Budějovice
IČ:	25160303
DIČ:	CZ 251 60 303
Bank. spojení:	ČSOB a.s., OBERBANK AG.
Číslo účtu.:	237740795/0300, 7000015749/8040
Registrace:	OR u KS v Českých Budějovicích, oddíl C, vložka 6909
Zastoupený:	Janem Michalcem – prokuristou společnosti (kontaktní osoba Milan Macháček)

(dále jen „prodávající")

a

2. Jihočeský vodárenský svaz

Sídlo:	S.K. Neumanna 229/19, 370 01 České Budějovice
IČ:	49021117
DIČ:	CZ49021117
Bank. spojení:	.....
Číslo účtu.:	.....
Registrace:	OR u KS v Českých Budějovicích, oddíl L, vložka 6331
Jednající:	Antonín Princ – předseda představenstva

(dále jen „kupující")

*uzavřeli dnešního dne ve smyslu ustanovení § 2079 a následujících zák. č. 89/2012 Sb., občanského zákoníku, (dále jen **„NOZ"**) kupní smlouvu následujícího obsahu*

I.
Předmět smlouvy

1. Prodávající se zavazuje podle této smlouvy dodat kupujícímu zboží specifikované v této smlouvě a převést na kupujícího vlastnické právo ke zboží. Kupující se zavazuje zboží převzít a zaplatit prodávajícímu kupní cenu.

2. Předmětem této smlouvy je prodej a koupě nákladního automobilu značky IVECO Daily 55S18W . Vozidlo splňuje podmínky provozu na pozemních komunikacích ČR dle zákona č. 56/2001 Sb.,ve znění pozdějších předpisů. Technická specifikace a výbava vozidla je uvedena v příloze č. 1 a je nedílnou součástí této smlouvy *(dále jen **„zboží"**)*.

II.
Kupní cena

1. Kupní cena za v čl. I. specifikované zboží byla stanovena na základě oboustranné dohody takto:
   a) Podvozek vozidla včetně užitkové nástavby: 1.884.500,- Kč
3. Při fakturaci bude ke kupní ceně připočtena DPH v příslušné aktuální sazbě.

III.
Platební podmínky

1. Kupující se zavazuje uhradit za zboží v čl. II. uvedenou kupní cenu.
2. Kupní cena bude uhrazena bankovním převodem na účet prodávajícího dle daňového dokladu se splatností 30 dnů.
3. V den předání zboží bude předán kupujícímu daňový doklad splňující všechny náležitosti daňového dokladu dle § 26 a násl. zák.č. 235/2004 Sb., ve znění pozdějších předpisů.
4. Až do úplného zaplacení kupní ceny je vlastníkem zboží prodávající. Kupující není oprávněn se zbožím jakkoliv nakládat, nebo jej užívat.

IV.

Dodací lhůta a podmínky

1. Prodávající se zavazuje dodat kupujícímu zboží nejpozději do 22 týdnů od uzavření této smlouvy. Tento termín se automaticky přiměřeně posouvá v případě, že
   - bude kupující v prodlení s plněním jakékoliv své smluvní či zákonné povinnosti vůči prodávajícímu,
   - nebude možné zboží dodat kupujícímu z důvodu, který prodávající nemůže ovlivnit (mimo jiné vyšší moc),
2. Místem dodání zboží je sídlo prodávajícího.
3. Povinnost prodávajícího dodat a odevzdat zboží je splněna tím, že umožní kupujícímu nakládat se zbožím v místě plnění, zejména zboží odvézt a včas mu to oznámí (alespoň telefonicky či emailem).
4. Kupující se zavazuje odebrat zboží v místě plnění nejpozději do 14 dnů od vyrozumění prodávajícím, že si může zboží vyzvednout.
5. Při předání zboží předá prodávající kupujícímu následující dokumenty:
   a) Daňový doklad - fakturu
   b) Technický průkaz
   c) Servisní a záruční knihu
   d) Předávací protokol jako doklad o nabytí vozidla

6. O předání podepíší obě strany předávací protokol. Drobné vady nebránící provozu a užívání zboží nebrání předání zboží. Tyto vady budou uvedeny v předávacím protokolu a zároveň smluvní strany v protokole uvedou lhůtu, ve které se prodávající zaváže tyto vady odstranit.

VI.

Přechod vlastnictví, nebezpečí náhodné zkázy nebo škody na zboží

Vlastnické právo ke zboží přechází z prodávajícího na kupujícího okamžikem dodání zboží a jeho zaplacení. Okamžikem předání zboží přechází nebezpečí škody na zboží a jeho náhodné zkázy na kupujícího.

VII.
Záruka za jakost, odpovědnost z vadného plnění

1. Záruka se poskytuje dle platných podmínek společnosti IVECO, které kupující obdrží při předání vozidla.
2. Podmínky pro uplatnění práv ze záruky, které jsou uvedeny v záručních podmínkách, musí být splněny i pro uplatnění práv z vadného plnění z takové vady zboží, jinak kupujícímu nevzniknou.
3. Kupující je povinen prohlédnout zboží za účelem zjištění případných zjevných vad před jeho převzetím. Zjevnou vadu je kupující povinen uvést v předávacím protokole, a to buď označením vady, nebo oznámením, jak se vada projevuje, jinak jeho nároky týkající se takové vady zanikají.
4. Výslovně se sjednává, že v případě oprávněné reklamace prodávající dle své volby buď odstraní vadu dodáním nové věci bez vady, dodáním chybějící věci či odstranění vady opravou věci, případně poskytne kupujícímu přiměřenou slevu z kupní ceny. V případě jakékoliv výměny části zboží (náhradního dílu) neběží na tuto novou část zboží (náhradní díl) nová záruka nebo nová lhůta pro uplatnění práv z vadného plnění, všechny původní lhůty zůstávají tímto nedotčeny.

VIII.
Závěrečná ustanovení

1. Smlouva nabývá účinnosti dnem podpisu smluvních stran.
2. Kupující se vzdává práva na uplatnění moderačního práva soudu ohledně přezkoumání přiměřenosti výše dohodnuté smluvní pokuty.
3. Je vyloučeno použití jakýchkoliv obchodních podmínek kupujícího. Vylučuje se použití § 558 odst. 2 občanského zákoníku; tj. zákonné ustanovení má vždy přednost před obchodními zvyklostmi.
4. Tuto smlouvu lze měnit pouze formou písemných dodatků odsouhlasených a podepsaných oběma stranami.
5. Smlouva je vyhotovena ve dvou výtiscích, z nichž každá strana obdrží po jednom.
6. Účastníci této smlouvy po jejím přečtení prohlašují, že byla sepsána na základě jejich pravé, shodné, svobodné a vážné vůle, určitě a srozumitelně, že souhlasí s jejím obsahem a že nebyla ujednána v tísni ani za nápadně nevýhodných podmínek a dále, že obsah této smlouvy je v souladu s dobrými mravy, dále prohlašují, že jim nejsou známy okolnosti, které by je činily k uzavření této smlouvy nezpůsobilými nebo je v tom jakkoliv omezovaly.
   Na důkaz toho připojují své podpisy:

Projednáno a schváleno představenstvem JVS

dne 12. 12. 14

č. usnesení 257/3

ověřeno

Přílohy: 1. Technická specifikace vozidla

V Českých Budějovicích, dne .....

Prodávající:

.....

za AUTO FUTURE s.r.o
Jan Michalec – prokurista

Kupující:

.....

za Jihočeský vodárenský svaz
Antonín Princ – předseda představenstva

Jihočeský vodárenský svaz
S.K. Neumanna 19 (1)
370 01 České Budějovice

Auto Future
REGIONÁLNÍ DEALER IVECO

Antala Staška 1966,370 07 České Budějovice
Tel.: 386 105 028, 737 221 561
Fax.: 386 105 029
Č.nab. : mm 230 - 17

e-mail: milan.machacek@auto-future.cz
http://www.auto-future.cz

České Budějovice 30.11.2017

Věc : Nabídka na nákladní automobil IVECO

Vážení,

na základě vaší poptávky vám zasílám nabídku na dodání nákladního vozidla IVECO s nástavbou hydraulický nakládací jeřáb + třístranný sklápěč a dle zadané specifikace níže uvádím.

IVECO DAILY 55S18 W E6c

celková hmotnost :	5500 kg
užitečná hmotnost podvozku :	2800 kg
zatížení na přední nápravu :	2450 kg
zatížení na zadní nápravu :	3700 kg
rozvor :	3400 mm

Motor : **typ F1CFL411** **EURO 6c**

objem motoru: **2998 cm³**

max.výkon **132 kW (180 PS) při 3500 ot/min.**

max.kroutící moment : **430 Nm při 1250 – 2500 ot/min.**

4 válec, přímé elektronické vstřikování COMMON RAIL Unijet, dvoustupňové turbodmychadlo s proměnlivou geometrií a mezichladičem vzduchu, DPF filtr. Výfukový systém s oxidačním katalyzátorem a tlumičem výfuku umístěným podélně s koncovou výfukovou trubkou umístěnou mezi nosníky. Systém EGR, SCR

Převodovka : **ZF 6S 400 OD, 6+1** převodových stupňů, plně synchronizovaná

Redukční přev : trvalý pohon všech čtyř kol v poměru **32%-68%** (rozložení momentu na přední/zadní nápravu). mezinápravová uzávěrka diferenciálu.Za klidu řazený rozsah silnice/terén 1-3,0 pro nízké rychlosti.Za jízdy řazený dvoustupňový split 1-1,25.

Nápravy : přední hnací řiditelná tuhá s uzávěrkou (IVECO), zadní hnací tuhá s uzávěrkou (IVECO),

Pérování : **vpředu parabolická listová pera** s tlumiči a stabilizátorem
vzadu parabolická listová pera s tlumiči a stabilizátorem

Brzdy s ABS : kapalinové vpředu kotoučové, vzadu bubnové s ABS,

Nádrž : **90** l + **25** litrů Ad Blue

Kabina : 1 + 2 místa, krátká, zinkovaná, seřizování světel z místa řidiče, **2 x el.vyhřívaná a stavitelná zrcátka**, **2 x el. ovládaná okna, dálkové centrální zamykání,** servořízení, nový multifunkční displej, otáčkoměr, **immobilizer, ochranný kryt motoru,**

Kola : **9,5 R 17,5**

Elektrický systém : provozní napětí 12V, akumulátor 1 x 100 Ah

Barva : **bílá**

Výbava nadstandartní :

vývod PTO pro připojení hydr. čerpadla
expanzní modul s CAN Interface
tempomat pro ovládání otáček motoru
nezávislé teplovodní topení Thermotopic
el. zásuvka 12V/13Pin
závěs koule ISO 50 výška od země cca 50 cm
stropní police nad čelním sklem
autorádio s BT a ovládáním na volantu
2 ks oranžových majáků
ochranný kryt chladiče a olejové vany
zesílený alternator 180 Ah

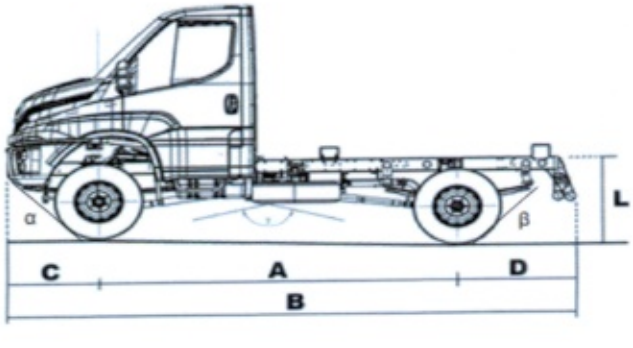

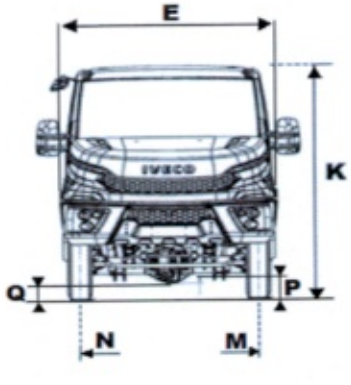

MAXILIFT 330D.3 E

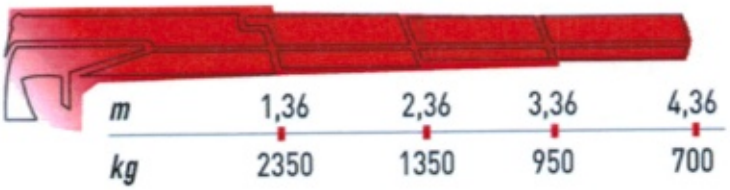

Vlastní hmotnost jeřábu: 420 kg

Standardní provedení:
- jednoramenný hydraulický jeřáb (sloup - rameno výložníků - hydraulické výsuvy)
- jednostranné ovládání
- citlivý proporcionální hydraulický rozvaděč
- úhel otáčení 360°
- poháněn hydraulickým čerpadlem (PTO na vozidle)
- oboustranná mechanická opěra

Třístranná sklápěcí nástavba S3

Rozměry nástavby vnější:

délka vnější	2600 mm
šířka vnější	1950 mm
vnější výška bočnic	400 mm

Provedení:

-Rošt nástavby ocelový, svařený ze dvou podélných nosníků a dvou příčníků, které jsou zakončeny držáky vidlice umožňující sklápění.
-Podlaha ocelový plech tl. 3 mm
-Přední čelo ocelové, zvýšené o výšce 600 mm s kšiltem, plech tl. 2,5 mm
-Bočnice a zadní čelo ocelové profilované, tloušťka plechu 2,5 mm, výška 400 mm
-Zadní čelo zavěšeno na horních pantech s vyklápěním
-Bočnice výklopné shora/zdola (dle výběru zákazníka)
-Pomocný rám korby z U profilů s vhodně umístěným teleskopickým hydr. válcem a uložením vidlice sklápění. Pomocný rám včetně korby uchycen pomocí šroubů a matic na rám podvozku
-6 ks úchytných ok

Ovládání nástavby:
- Olejová nádrž 10 l
- Sklápěcí elektro-hydraulický ventil s ovládáním v kabině vozidla
- Omezovačem zdvihu
- Hydraulické zubové čerpadlo s ISO přírubou napojené na PTO
- Teleskopický hydraulický válec vhodného zdvihu (úhel sklápění cca 52°)
- Korba je vybavena bezpečnostní opěrou a pojistným lanem
- Blatníky
- Poziční osvětlení, odrazky a reflexní desky dle zákona MD č.56/2001.
- Lem nástavby, sloupky a přední čelo lakované polyuretanovou barvou v odstínu kabiny vozidla
- Pomocný rám, rošt nástavby v šedočerném odstínu
- Montáž NHJ

Ilustrační foto:

Celková cena za sklápěcí nástavbu a NHJ na podvozku Iveco Daily
1.884.500,-Kč + DPH 21%

Záruka na vozidlo 24 měsíců bez omezení počtu kilometrů

S pozdravem

Milan Macháček
prodej vozidel
tel.737 221 561